esarc HI-TECH

Figaro POWERED BY esarc

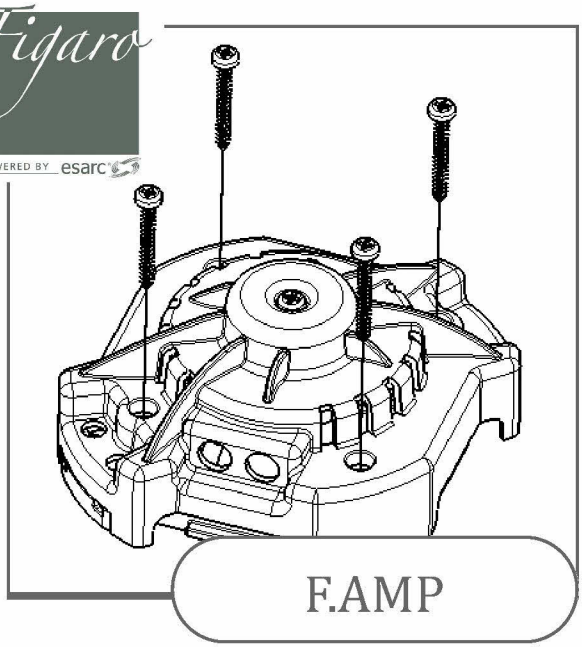

Modulo di amplificazione con crossover integrato compatibile con la linea di prodotti Figaro™.

Non può essere utilizzato singolarmente e deve essere integrato ad un sistema Figaro™ composto da un nastro di segnale audio F.Ribbon, da un modulo F.25 e un modulo F.sub per le basse frequenze.

Specifiche Tecniche

Alimentatore

Tensione: Input 110—230V 3A Output 12V cc
MTBF: 25'000h
Protezione IP: 20
Raffreddamento: convezione
Temp. di funzionamento: 0 C° > +90C°
Umidità (%): 5 - 95

Amplificatore

Tipologia: classe D - chip MAXIM MAX9736
Tensione alimentazione: 12V cc 3A
Potenza: 30W
Crossover: integrato low pass @300Hz
Shutdown mode: automatico con corrente @1µA
Protezione di corr.: autospegnimento >@ 4,6A
Protezione termica: autospegnimento >@160°C

Dimensioni e peso

Altezza: 52mm
Larghezza alla base: 102mm
Peso: 180g

Normative

Direttiva 89/336/CE—Comp. elettromagnetica
Direttiva 73/23/CE—Comp. bassa tensione
Made in Italy
CE

Applicazioni

Cartongesso
Legno multistrato
MDF
Plexiglass
Materiali compositi
Metallo
Vetro
Corian by Du Pont
Laminati

Moduli di controllo necessari

Cavo di segnale ultrapiatto mod. F.Ribbon
Modulo di alimentazione mod. F.Amp/F.Fil
Modulo per freq. medio-alte mod. F.25

Garanzia e assistenza

Garanzia: secondo le normative vigenti CEE
Assistenza: info@esarc.com

Contenuto della confezione

1 amplificatore switching classe D

1 alimentatore 110-230V 3A

1 biadesivo

1 base di aggancio

istruzioni

Vista in sezione A-A
Scala: 1:1

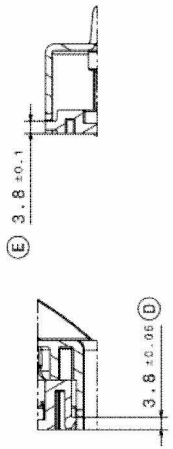

Vista in sezione B-B
Scala: 1:1

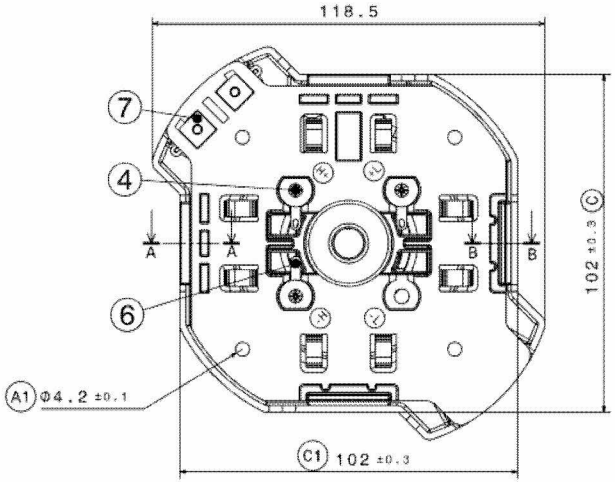

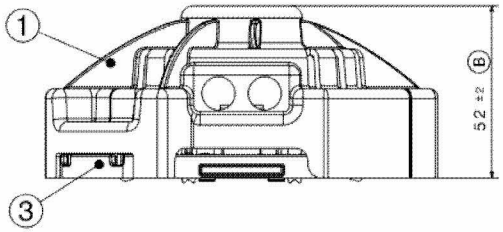

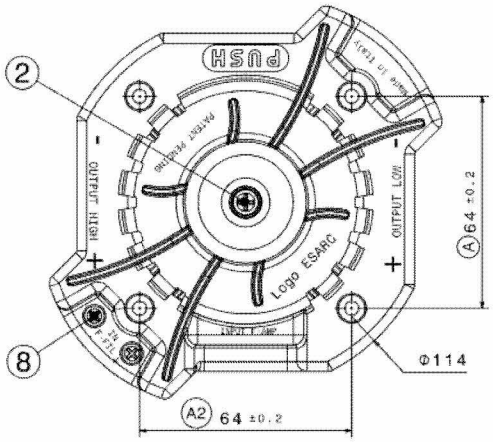

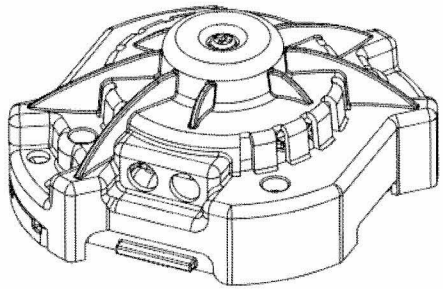

Vista isometrica
Scala: 1:1

F.AMP - F.FIL

esarc
HI-TECH