esarc HI-TECH

Figaro POWERED BY esarc

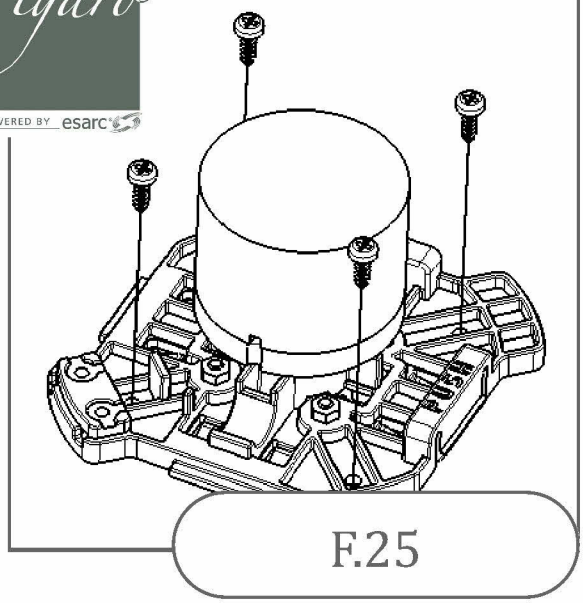


Modulo magnetostrittivo per frequenze medio-alte compatibile con la linea di prodotti Figaro™.

Non può essere utilizzato singolarmente e deve essere integrato ad un sistema Figaro™ composto da un nastro di segnale audio F.Ribbon e da un alimentatore di segnale amplificato come l'amplificatore mod. F.Amp o il crossover F.Fil.

Per ottenere una risposta in frequenza ampia è consigliabile, nel sistema Figaro™, anche l'utilizzo del modulo F.Sub

## Specifiche Tecniche

**Caratteristiche**

Tecnologia: magnetostrittiva
Potenza massima: 25W
Impedenza: 4 ohm
Protezione IP: 20
Raffreddamento: dissipazione naturale
Temp. di funzionamento: 0 C° > +70C°
Umidità (%): 5 - 95

**Dimensioni e peso**

Altezza: 72mm
Larghezza alla base: 130mm (sulla diagonale)
Larghezza al cilindro: 55mm
Peso: 550g

**Normative**

Direttiva 89/336/CE—Comp. elettromagnetica
Direttiva 73/23/CE—Comp. bassa tensione
Made in Italy
CE

**Applicazioni**

Cartongesso
Legno multistrato
MDF
Plexiglass
Materiali compositi
Metallo
Vetro
Corian by Du Pont
Laminati

**Moduli di controllo necessari e optional**

Cavo di segnale ultrapiatto mod. F.Ribbon
Modulo di alimentazione mod. F.Amp/F.Fil
Modulo per freq. basse mod. F.Sub (optional)

**Garanzia e assistenza**

Garanzia: secondo le normative vigenti CEE
Assistenza: info@esarc.com

**Contenuto della confezione**

1 attuatore mod. F.25
1 base di aggancio
1 biadesivo
istruzioni

Vista in sezione A-A
Scala: 2:1

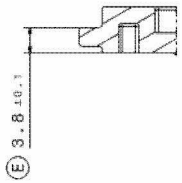


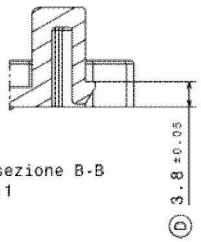


Vista in sezione B-B
Scala: 2:1

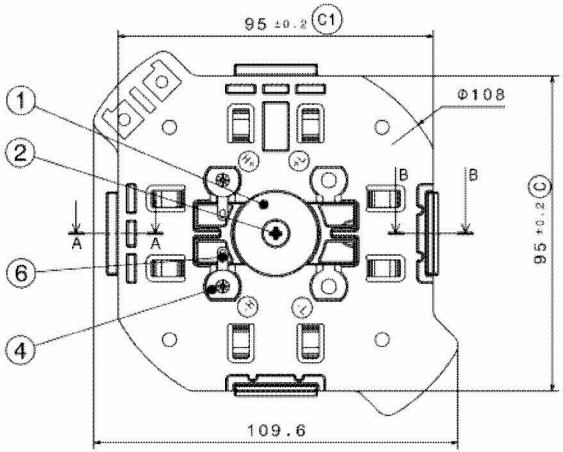


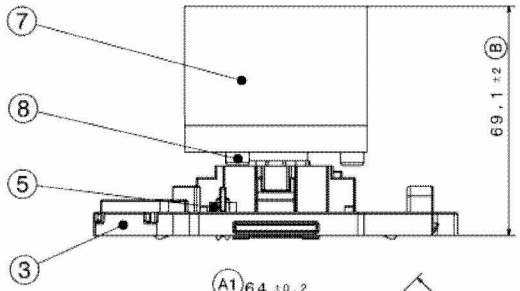


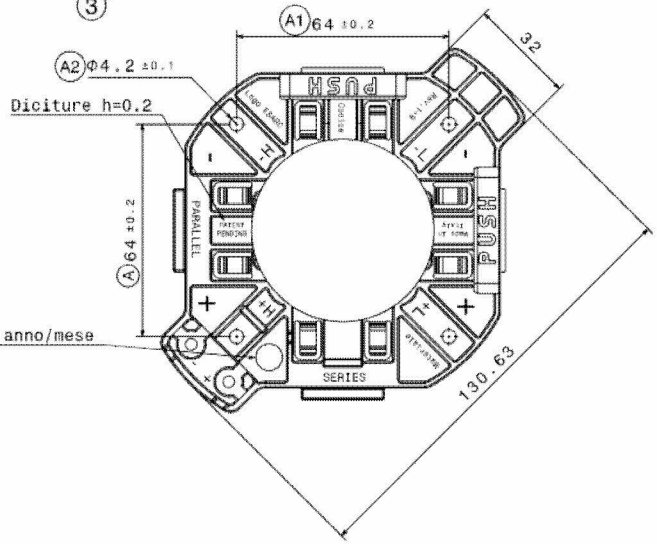


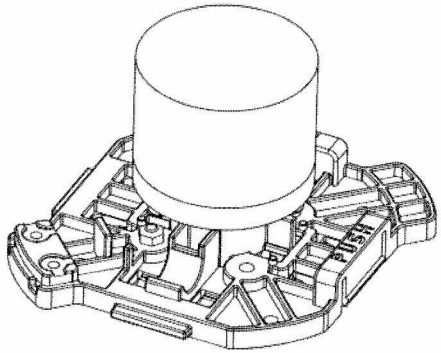


Vista isometrica
Scala: 1:1

F.25

esarc
HI-TECH